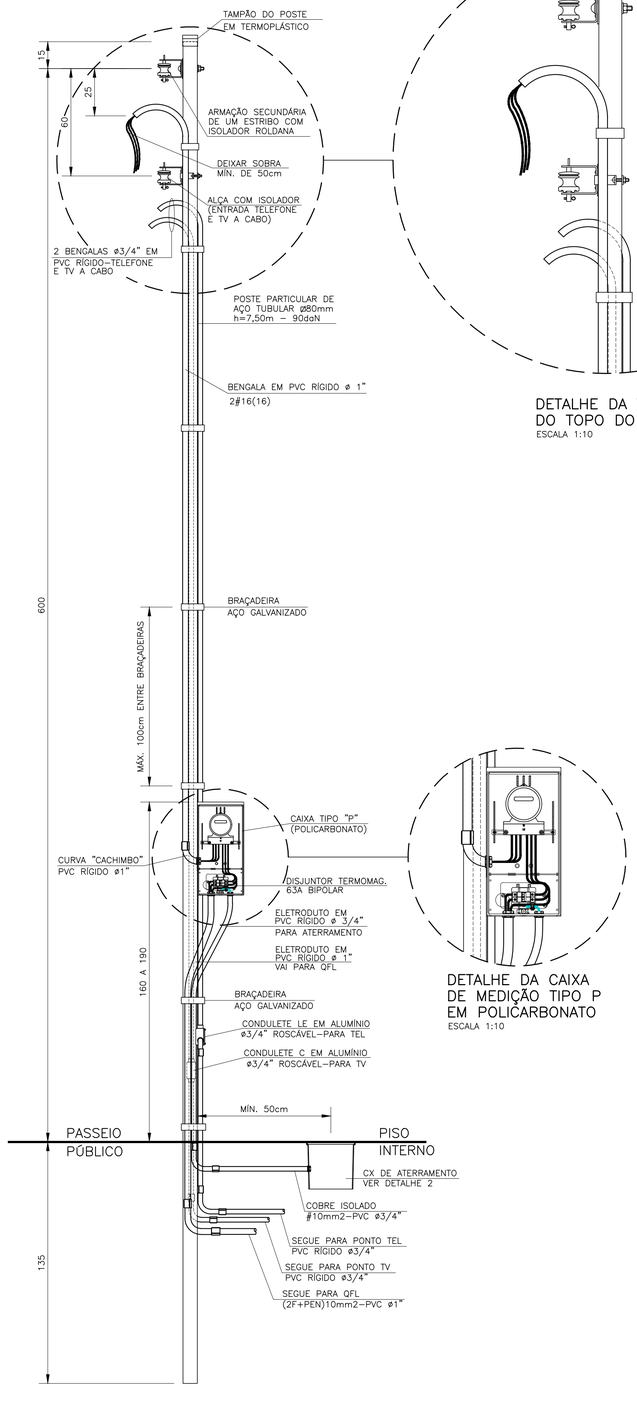

DETALHE DO POSTE DE ENTRADA
ESCALA DE REFERÊNCIA: 1:16

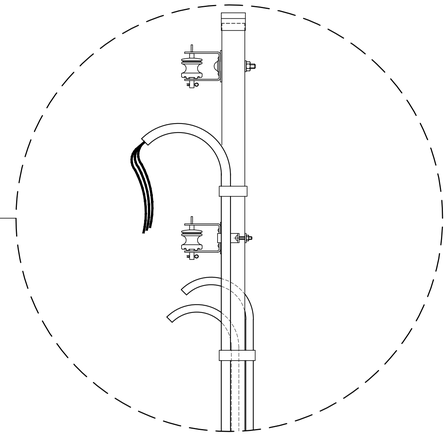

DETALHE DA VISTA DO TOPO DO POSTE
ESCALA 1:10

DETALHE DA CAIXA DE MEDIÇÃO TIPO P EM POLICARBONATO
ESCALA 1:10

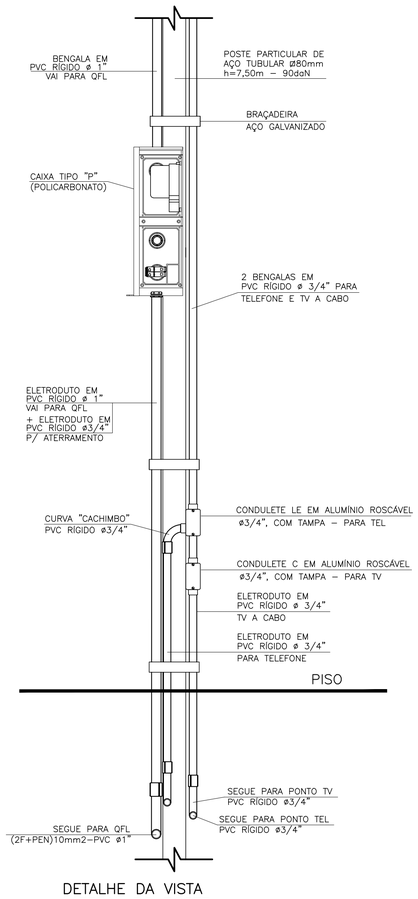

DETALHE DA VISTA LATERAL DO POSTE CONDULETES TV E TELEFONE
ESCALA 1:10

ITEM	LISTA DE MATERIAIS	QUANT.	UNID.
	ENTRADA DE ENERGIA		
01	POSTE PARA ENTRADA DE ENERGIA DE AÇO TUBULAR QUADRADO DE 80 X 80 X 3mm DE ESPESSURA, COM 7,50m	01	PÇ
	DE ALTURA E CAPACIDADE DE 90 daN – PADRÃO ENEL		
02	TAMPÃO PARA POSTE TUBULAR QUADRADO DE 80 X 80mm, EM TERMOPLÁSTICO – PADRÃO ENEL	01	PÇ
03	CAIXA DE MEDIÇÃO EM POLICARBONATO, TIPO "P" – REFERÊNCIA: DESENHO 24 DO LIG-BT 2014	01	PÇ
04	DISJUNTOR (MINI) GERAL TERMOMAGNÉTICO BIPOLAR 63A	01	PÇ
05	BENGALA EM PVC RÍGIDO ø 1", COM 4,00m DE COMPRIMENTO.	01	PÇ
06	BENGALA EM PVC RÍGIDO ø 3/4", COM 4,00m DE COMPRIMENTO PARA TELEFONE E TV A CABO	02	PÇ
07	ELETRODUTO EM PVC RÍGIDO ø 3/4", COM LUVA – PARA TELEFONE, TV E ATERRAMENTO	04	m
08	ELETRODUTO EM PVC RÍGIDO ø 1", COM LUVA	01	m
09	CABO DE COBRE ELETROLÍTICO COM ISOLAÇÃO DE PVC 70°C 450/750V – # 16mm2 – FASE, NA COR PRETA	12	m
10	CABO DE COBRE ELETROLÍTICO COM ISOLAÇÃO DE PVC 70°C 450/750V – # 16mm2 – NEUTRO, NA COR AZUL CLARO	06	m
11	CABO DE COBRE ELETROLÍTICO COM ISOLAÇÃO DE PVC 70°C 450/750V – # 16mm2 – TERRA, NA COR VERDE	03	m
12	CAIXA DE INSPEÇÃO DO ATERRAMENTO 25x25x25cm, COM TAMPA DE CONCRETO E ALÇA	01	PÇ
13	HASTE DE ATERRAMENTO COPPIPERWELD COBREADA DE 5/8" X 2,40m	01	PÇ
14	PRESSBOW COM 1 (UMA) ROLDANA TIPO PESADO	02	PÇ
15	BRAÇADEIRA DE FERRO GALVANIZADO, CHAPA 16, LARGURA 1", COM 2 PARAFUSOS, 2 PORCAS E 2 ARRUELAS	07	PÇ
16	PARAFUSO CABEÇA FRANCESA ø 5/8" X 5" (COMPRIMENTO MÍNIMO), COM 2 PORCAS E 2 ARRUELAS PARA FIXAÇÃO		
	DO PRESSBOW	01	PÇ
17	BRAÇADEIRA DE EM BARRA DE FERRO GALVANIZADO 1" X 3/32", DOBRADA, PARA FIXAÇÃO DA ALÇA PARA ENTRADA DE		
	TELEFONIA A TV A CABO	01	PÇ
18	CONECTOR PARA INTERLIGAÇÃO DA HASTE COBREADA COM FIO DE COBRE ISOLADO (ATERRAMENTO)	01	PÇ
19	CONECTOR SPLIT-BOLT PARA CABO 10mm2	01	PÇ
20	BUCHA E ARRUELA EM ALUMÍNIO ø 3/4"	02	PÇ
21	BUCHA E ARRUELA EM ALUMÍNIO ø 1"	01	PÇ
22	CURVA 90° EM PVC RÍGIDO ø3/4"	01	PÇ
23	CURVA CURTA 90°, TIPO CACHIMBO, EM PVC RÍGIDO ø3/4"	01	PÇ
24	CURVA CURTA 90°, TIPO CACHIMBO, EM PVC RÍGIDO ø1"	01	PÇ
25	CONDULETE TIPO "LE" ø3/4" COM TAMPA, EM ALUMÍNIO, ROSCÁVEL – PARA TELEFONE	01	PÇ
26	CONDULETE TIPO "C" ø3/4" COM TAMPA, EM ALUMÍNIO, ROSCÁVEL – PARA TV A CABO	01	PÇ
27	MASSA EPÓXI PARA VEDAÇÃO	0,1	kg
28	FITA ISOLANTE 19mm	05	m
	REDE DE ALIMENTADORES		
01	ELETRODUTO EM PVC RÍGIDO ø 3/4", COM LUVA – PARA TELEFONE E TV	30	m
02	ELETRODUTO EM PVC RÍGIDO ø 1", COM LUVA	12	m
03	CABO DE COBRE ELETROLÍTICO COM ISOLAÇÃO DE PVC 70°C 0,6/1,0kV – # 16mm² – FASE COR PRETO	28	m
04	CABO DE COBRE ELETROLÍTICO COM ISOLAÇÃO DE PVC 70°C 0,6/1,0kV – # 16mm² – NEUTRO COR AZUL CLARO	14	m
05	BUCHA E ARRUELA EM ALUMÍNIO 3/4"	02	pç
06	BUCHA E ARRUELA EM ALUMÍNIO ø 1"	02	pç
07	CURVA EM PVC RÍGIDO ø3/4" x 90°	04	pç
08	CURVA EM PVC RÍGIDO ø1" x 90°	02	pç
09	CONCRETO MAGRO PARA ENVELOPAMENTO	0,3	m3

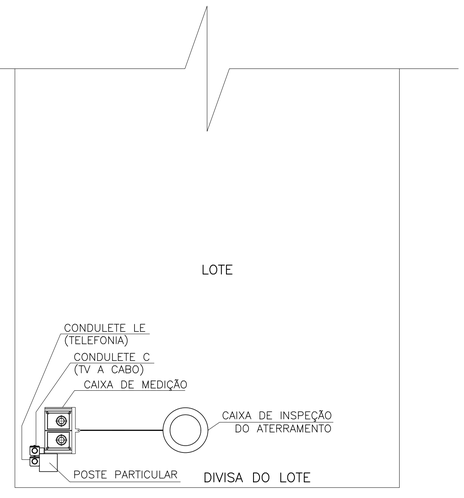

PLANTA BASE
ESCALA DE REFERÊNCIA: 1:16

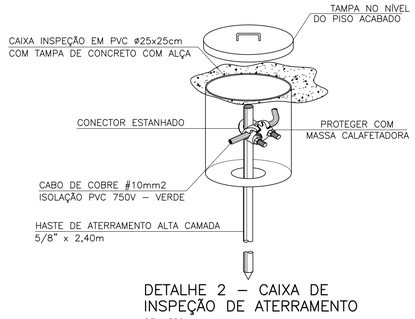

DETALHE 2 – CAIXA DE INSPEÇÃO DE ATERRAMENTO
SEM ESCALA

FONTE / DADOS DE BASE

CDHU
ARQ. ANA MARIA A. COELHO GERENTE

ARQ. LUIZ GUSTAVO DELLA NOCE GESTOR
ENG. JADER COSTA RESPONSÁVEL TÉCNICO
CREA 5063178581 ART XXXXXXXXXXXXXXXXXXXXX

NOTAS:

1 – PROJETO ELABORADO TENDO COMO REFERÊNCIA O DESENHO 39 E ANEXO IV (CATEGORIA B3) DA NORMA LIG-BT 2014.

2 – É DE RESPONSABILIDADE DA CONSTRUTORA, ANTES DA EXECUÇÃO, SUBMETER ESTE PROJETO À APRECIAÇÃO DA CONCESSIONÁRIA DE ENERGIA ELÉTRICA LOCAL.

3 – O POSTE DE ENTRADA DEVE SER INSTALADO NO LIMITE DA PROPRIEDADE COM A VIA PÚBLICA, FICANDO ASSIM A TAMPA DA CAIXA DE MEDIÇÃO E PROTEÇÃO TOTALMENTE EXTERNA.

4 – OS ELETRODUTOS (PARA O QD-FL, TVA CABO E TELEFONIA), NO TRECHO ENTRE A ENTRADA DE ENERGIA E A CASA, DEVERÃO SER SUBTERRÂNEOS, A 0,50m DE PROFUNDIDADE, ENVELOPADOS EM CONCRETO MAGRO.

5 – A LISTA DE MATERIAIS REFERE-SE A 1 (UMA) UNIDADE HABITACIONAL E CONTEMPLA A FIAÇÃO ENTRE A ENTRADA E O QD-FL, ISOLAÇÃO EM PVC 70°C 0,6/1,0kV – MEDIDA DE REFERÊNCIA: 14,0 m + 14,0 m AZUL CLARO (VER NOTA 7).

6 – NO TRECHO ENTRE A CAIXA DE MEDIÇÃO E O QD-FL E NOS DEMAIS ELETRODUTOS NO SOLO, DEVERÃO SER UTILIZADOS CABOS COM ISOLAÇÃO PARA 0,6/1,0kV. OBS.: NÃO CONFUNDIR "EMBUTIDO NO SOLO" COM EMBUTIDO NO CONTRAPISO.

7 – PARA AS QUANTIDADES, O RECUO DA EDIFICAÇÃO NO LOTE FOI ESTIMADO EM 5,0 m. ESSAS QUANTIDADES PODERÃO VARIAR CONFORME A POSIÇÃO DA EDIFICAÇÃO, DEVENDO O CONSTRUTOR VERIFICAR AS CORREÇÕES NA EXECUÇÃO E QUANTIFICAÇÃO.

Revisões (discriminação)	Nº	Data	Rubrica

CDHU Companhia de Desenvolvimento Habitacional e Urbano
Rua Boa Vista,170 . São Paulo . Tel.3248.2000 . CNPJ 47.865.597/0001-09

PROJETO
SECRETARIA DE DESENVOLVIMENTO REGIONAL
CASA DA CONVIVÊNCIA

ENDEREÇO / MUNICÍPIO

TÍTULO
INST. ELÉTRICAS

ÁREA: ELE | FOLHA: 02/02

ASSUNTO
PROJETO DAS INSTALAÇÕES ELÉTRICAS DE ILUMINAÇÃO E TOMADAS – CENTRO MULTI USO

ESCALA GRÁFICA: 0 0,5 1 1.50(m)
ESCALA NOMINAL: 1:50
DATA: ABR/2021

ASSINATURAS
proprietário | CNPJ

aprovação do projeto – responsável técnico | c.r.e.a. | pref. | a.r.t.

obra – responsável técnico | c.r.e.a. | pref. | a.r.t.

ESPAÇO PARA APROVAÇÃO

CÓDIGO CDHU EMPREENDIMENTO

Projeto					Região		Município		Versão	Fase do Projeto
X	X	X	X	X	X	X	X	X	P	E